크기	D109 * H38	재질	PC(난연)	단위	mm

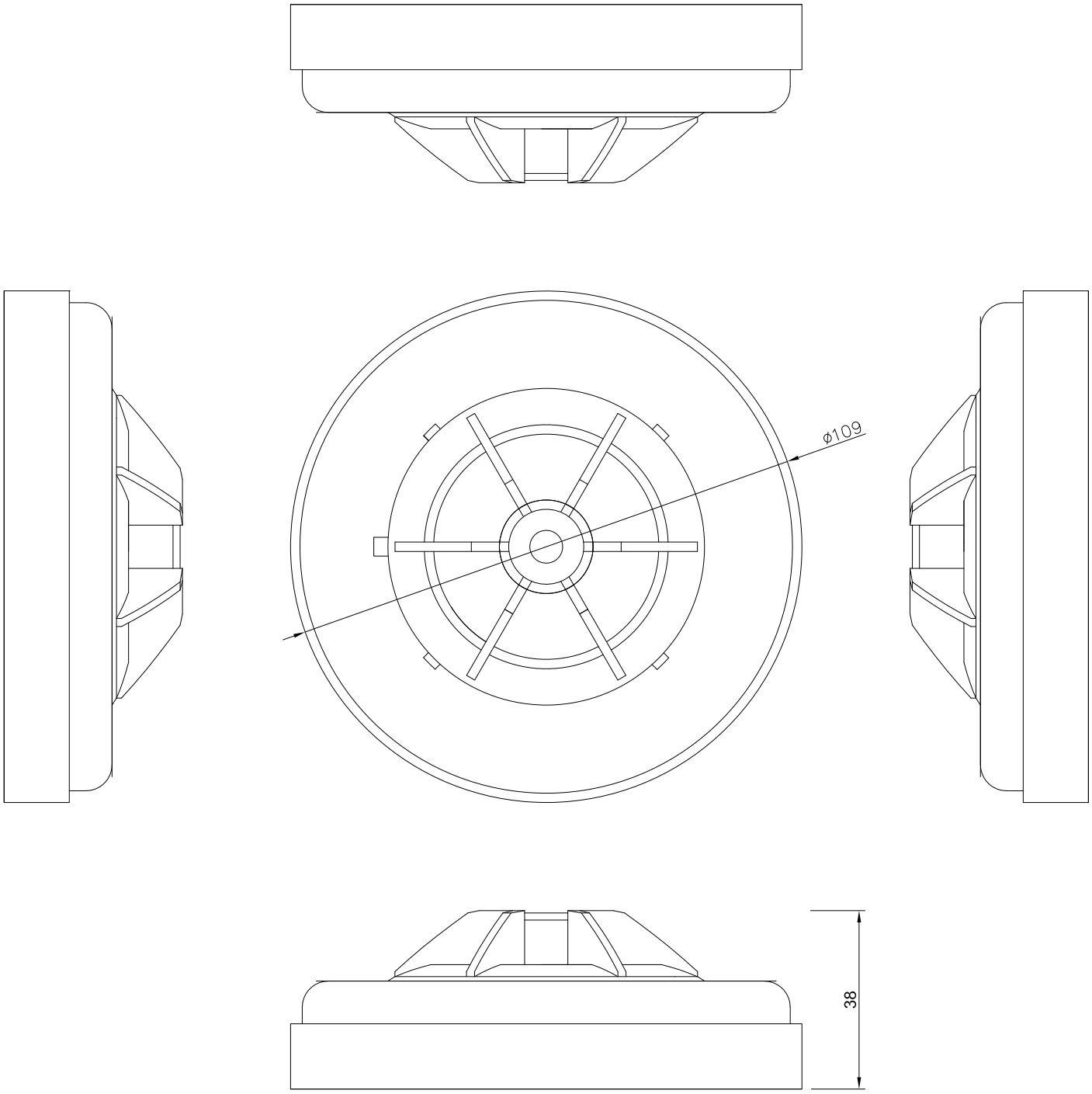

KS B ISO 2768-1 단위 mm

공차등급		기본 크기 범위에 대한 허용편차							
호칭	설명	0.5 에서 3 이하	3 초과 6 이하	6 초과 30 이하	30 초과 120 이하	120 초과 400 이하	400 초과 1000 이하	1000 초과 2000 이하	2000 초과 4000 이하
m	중간	±0.1	±0.1	±0.2	±0.3	±0.5	±0.8	±1.2	±2.0

SAFE SYSTEM
A D D : 경기도 용인시 수지구 신수로767 분당수지 U타워 A동 지식산업센터 417호~419호
T E L : 031-425-0830
F A X : 031-226-2260
E-MAIL : info@safesystem.com

TITLE	SFT-FD-RTC4, SFT-FD-FTC3		
DESIGNED BY	배명철	CHECKED BY	배명철	DRAWN	배명철
APPROVED BY	이창혁	SCALE	1:1	DATE	2023.12.20